聯順聯網股份有限公司
UOI TECHNOLOGY CORPORATION.

200萬畫素
星光 聲音紅外線

半球型攝影機

型號 : HAC-HDW1231TLMQ-A

- ▶ 最大 30 fps@1080p
- ▶ 星光級、130dB 真實寬動態、3D 降噪
- ▶ 2.8mm、3.6mm 固定鏡頭
- ▶ CVI / CVBS / AHD / TVI 可切換
- ▶ 內建麥克風
- ▶ 紅外線距離可達 30M，智能紅外線
- ▶ IP67 防水等級，DC12V
- ▶ 可快速安裝，節省安裝時間

產品規格

型號	HAC-HDW1231TLMQ-A				
攝像元件	1/2.8" CMOS				
有效像素	1920(H)×1080(V), 2MP				
掃描系統	逐行掃描				
電子快門	PAL: 1/25~1/100000s、NTSC: 1/30~1/100000s				
最低照度	0.002 Lux/F1.6, 30 IRE, 0 Lux IR on				
信號雜訊比	> 65 dB				
照明距離	30 m (98.4 ft)				
照明開 / 關控制	自動 / 手動				
紅外線 LED	1 (IR light)				
平移/傾斜/旋轉	水平： 0°~360° ，傾斜： 0°~78° ，旋轉 0°~360°				
鏡 頭					
鏡頭類型	固定鏡頭				
安裝類型	Board-in				
焦距	2.8 mm; 3.6 mm				
最大光圈	F1.6				
視野角度	2.8 mm: H: 107°; V: 56°; D: 127° 3.6 mm: H: 86°; V: 46°; D: 101°				
光圈類型	固定光圈				
近焦距	2.8 mm: 0.7 m (2.3 ft) / 3.6 mm: 1.1 m (3.6 ft)				
DORI 距離	鏡頭	偵測(m)	觀察(m)	辨識(m)	識別(m)
	2.8mm	43.9 m (144 ft)	17.5 m (57.4 ft)	8.8 m(28.9 ft)	4.4 m(14.4 ft)
	3.6mm	53.7 m (176.2 ft)	21.5 m (70.5 ft)	10.7 m (35.1 ft)	5.4 m(17.7 ft)
影 像					
張數	【CVI】PAL: 1080p@25 fps / NTSC: 1080p@30 fps 【AHD】PAL: 1080p@25 fps / NTSC: 1080p@30 fps 【TVI】PAL: 1080p@25 fps / NTSC: 1080p@30 fps 【CVBS】PAL: 960 × 576H / NTSC: 960 × 480H				
解析度	1080p (1920 × 1080); 960H (960 × 576/960 × 480)				
日/夜切換	ICR(自動)				
BLC	BLC/WDR/HLC				
WDR	130 dB				
白平衡	自動 / Area WB				
增益控制	自動 / 手動				
雜訊抑制	3D NR				
Smart IR	支援				
鏡像	開/關				
隱私遮罩	開/關 (8區, 矩形)				
認 證					
認證	CE、FCC				

介面	
影像輸出	1通道 內建麥克風
聲音輸出	CVI/TVI/AHD/CVBS選擇一種透過BNC輸出
電源 / 環境 / 外觀	
電源供應	12 V ±30% DC
電源功耗	Max 3.1 W (12 V DC, IR on)
工作環境	–40 °C to +60 °C (–40 °F to 140 °F); < 95% (無冷凝)
儲存環境	–40 °C to +60 °C (–40 °F to 140 °F); < 95% (無冷凝)
防護等級	IP67
主體材質	球體金屬+塑膠裝飾圈
尺寸	Φ109.9 mm × 88.1 mm (Φ4.33" × 3.47")
重量	0.28 kg (0.62 lb)

產品尺寸

(單位：mm[inch])

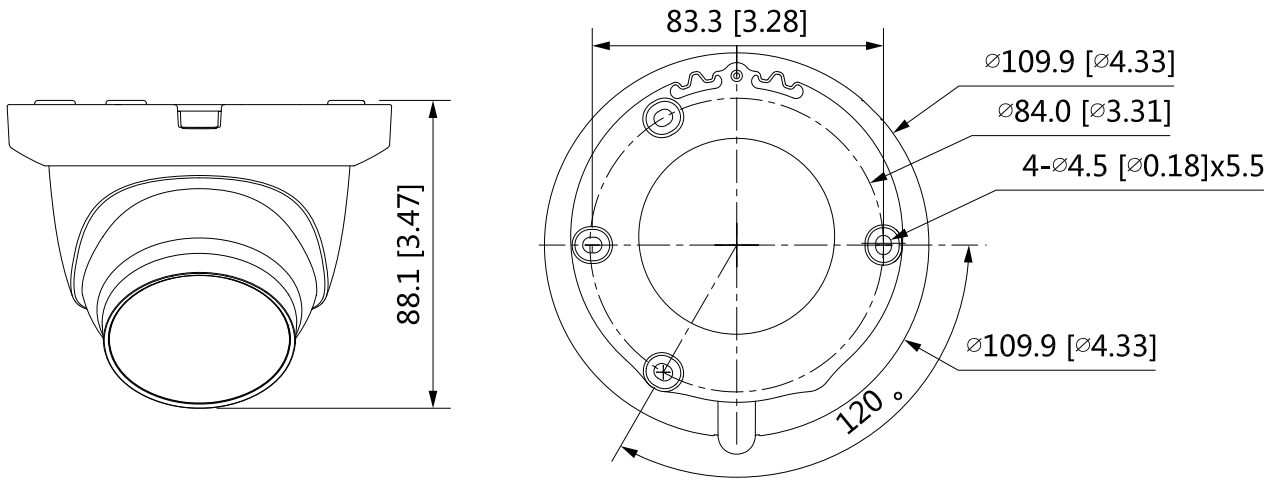

配件

PFA13G
Junction box

PFA130-E
IP66 Junction box

PFB205W
Wall Mount Bracket
(For use alone or with PFA152-E)

PFA152-E
Pole Mount Bracket
(For use with PFB205W)

PFM800-E
Passive HDCVI Balun

PFM820
UTC Controller

PFM904
Integrated Mount Tester

PFM321
12 V 1A Power Adapter

安裝方式

防水盒安裝

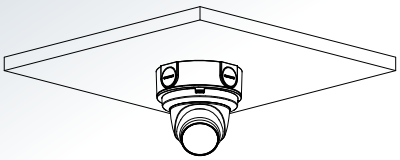

天花板安裝

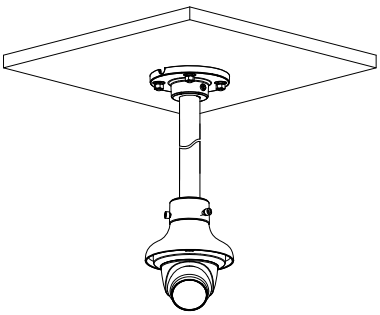

壁掛安裝

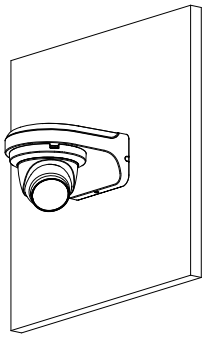

立柱安裝(垂直)

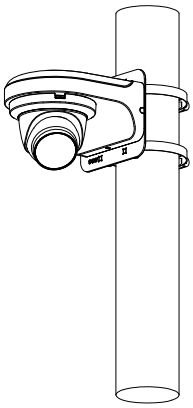

※型錄規格若與實機不符，以實機為準。
※本公司保留修改此規格之權利，修改後不另行通知，實際內容請隨時來電洽詢。

v2211.0

LINE@ 加入好友

facebook 追蹤我們

訂單查詢、商品問題
最新活動消息不漏接！

聯順台北
235新北市中和區立德街148巷50號1樓
TEL ：(02)3234-9000
FAX：(02)3234-7700

聯順台中
402台中市南區高工南路81號
TEL ：(04)2262-6799
FAX：(04)2262-7098

聯順嘉義
600嘉義市台斗街65號
TEL ：(05)2753-359
FAX：(05)2753-259

聯順高雄
807高雄市三民區憲政路336號
TEL ：(07)2255-158
FAX：(07)2255-176