聯順聯網股份有限公司
UOI TECHNOLOGY CORPORATION.

H.265 4路4K NVR

網路錄影主機

型號 : NVR4104HS-4KS2/L

- 新的4.0用戶界面，安全基線2.1
- H.264 / H.265 / 智能264+ / 智能H.265+，H.265自動切換
- 最高解碼能力 8路1080p@30fps
- P2P遠端監控，可在移動設備上播放影像
- VGA / HDMI同步影像輸出，HDMI解析度最高4K
- 搭配AI攝影機 : 人臉偵測、周界防護、IVS、人數計算、熱圖、SMD Plus
- 支援網路遠端配置和管理，例如設置參數，獲取訊息和分批升級網路相同型號

產品規格

型號	NVR4104HS-4KS2/L
主處理器	工業級嵌入式處理器
操作系統	嵌入式Linux 作業系統
操作介面	Web 、 GUI
周界防護	
性能	4 路
AI 搜尋	按頻道 、時間、事件分類 搜尋圖片
人臉辨識	
性能	4 路
臉部特性	性別、年齡、眼鏡、表情、口罩、鬍鬚
AI 智慧搜尋	透過頻道、時間、臉部特性 搜尋圖片
SMD Plus	
性能	4 路
AI 智慧搜尋	按目標 (人、車) 分類進行搜尋
影像	
存取頻道	4 路
網路頻寬	存取速度： 80 Mbps 儲存：80 Mbps 轉發： 60 Mbps
解析度	8MP 、 6MP 、 5MP 、 4MP 、 3MP 、 1080p 、720p 、 D1
解碼能力	8路 1080p@30 fps
影像輸出	1 組 VGA，1 組 HDMI，支援VGA和HDMI同步影像源輸出
分割畫面	1 、 4
第三方支援	ONVIF 、 RTSP
壓縮	
影像	智 能 H.265 / H.265 / 智 能 H.264 / H.264 / MJPEG
聲音	PCM / G711A / G711U / G726 / AAC
網路	
網路功能	HTTP 、 HTTPS 、 TCP/IP 、 IPv4/IPv6 、 UPnP 、SNMP 、 RTSP 、 UDP 、 SMTP 、 NTP 、 DHCP 、DNS 、 IP Filter 、 DDNS 、 FTP 、 Alarm Server 、 IP Search(支援大華 IPC 、 DVR 、 NVS ...等)、P2P 、自動註冊
手機監控功能	Android 、 iOS
互通性	ONVIF (profile T/S/G) 、 CGI 、 SDK
瀏覽器	Chrome 、IE9或IE9 以上、 firefox

錄 影	
播放	多達 4 路
錄影模式	手動錄影 、警報錄音、 SMD 錄音、智能錄音
儲存	Local HDD、網路
備份模式	USB 設備
回放功能	1. 播放、暫停、停止、倒轉、快速播放、慢速播放 2. 全畫面、隨機播放、備份(影像剪輯/文件) 、畫面縮放 、聲音開/關
儲 存	
Disk Group	支援
警 報	
一般	移動偵測、隱私遮蔽、影像遺失、場景變化、PIR警報、IPC外部警報
異常警報	網路斷線、儲存錯誤、IP 衝突、M AC 衝突、登錄鎖定、網路安全異常
智能報警	人臉偵測、周界防護、絆線、入侵 、 I VS 、 人數計算、熱圖、 SMD Plus
每一路位元率	錄影、快照、聲音、蜂鳴器、紀錄檔、預設點、E-mail
接 口	
聲音	1輸入，1輸出 (RCA)
硬碟	1 SATA III Port，容量可達10TB，最大硬碟容量隨環境溫度而變化
USB	2組 (正面 USB2.0 x 1、背面 USB2.0 x 1)
HDMI	1 (最高支持4K解析度輸出)
VGA	1
網路接口	1組RJ-45 port，10/100 Mbps
電 源 / 環 境 / 外 觀	
電源供應	DC 12V / 2A
電源消耗	< 10 W(無硬碟)
淨重	0.81 kg (1.79 lb)
總重	1.41 kg (3.11 lb)
尺寸	260 mm × 232.5 mm × 50.3 mm (10.24" × 9.15" × 1.98") (W × L × H)
工作環境	–10 °C to +55 °C (+10 °F to +131 °F) ，濕度 10%～ 93%
儲存環境	0 °C to +40 °C (32 °F to 104 °F) ，濕度 30%~85%
工作海拔	3000 m (9842.52 ft)
認 證	
認證	CE: EN62368-1; EN55032,EN55024, EN55035, EN61000-3-2, EN61000-3-3 EN50130-4 FCC: Part 15 Subpart B

※型錄規格若與實機不符，以實機為準。
※本公司保留修改此規格之權利，修改後不另行通知，實際內容請隨時來電洽詢。

產品尺寸 (單位:mm)

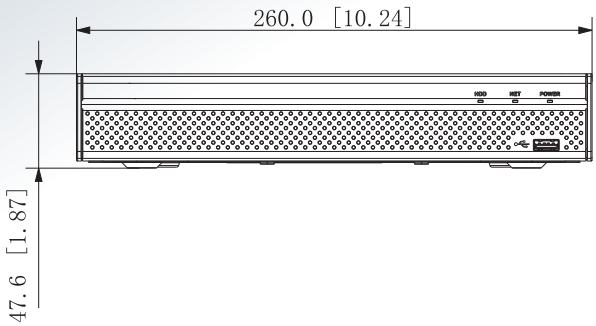

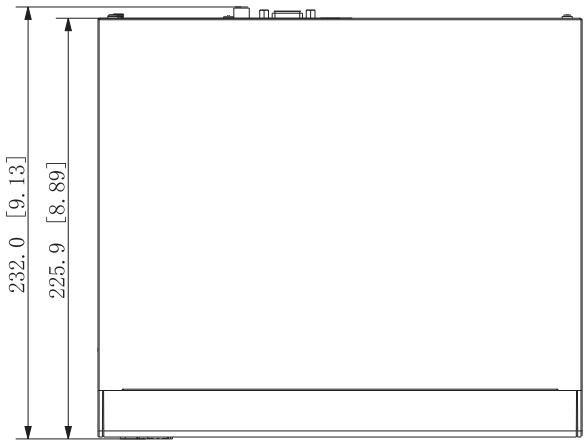

PANELS

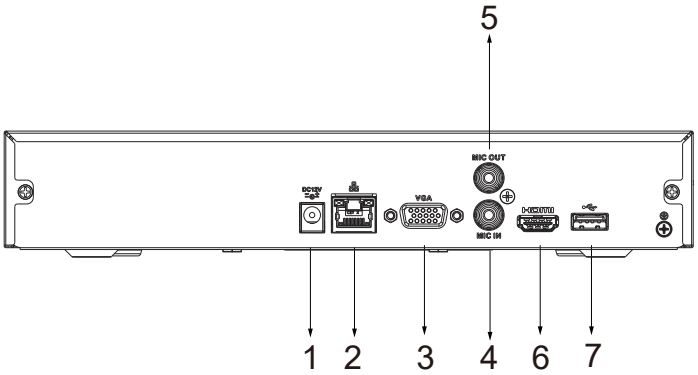

① DC 12V Power Input
② Network Port
③ VGA Port
④ AUDIO IN, RCA Connector
⑤ AUDIO OUT, RCA Connector
⑥ HDMI Port
⑦ USB Port

LINE@ 加入好友

facebook 追蹤我們

訂單查詢、商品問題
最新活動消息不漏接！

聯順台北
235新北市中和區立德街148巷50號1樓
TEL ：(02)3234-9000
FAX：(02)3234-7700

聯順台中
402台中市南區高工南路81號
TEL ：(04)2262-6799
FAX：(04)2262-7098

聯順嘉義
600嘉義市台斗街65號
TEL ：(05)2753-359
FAX：(05)2753-259

聯順高雄
807高雄市三民區憲政路336號
TEL ：(07)2255-158
FAX：(07)2255-176