聯順聯網股份有限公司
UOI TECHNOLOGY CORPORATION.

200萬畫素 HDCVI紅外線

半球型攝影機

型號：HAC-HDW1200TLN-A

- Max. 30fps@1080P
- 內置麥克風
- HD / SD輸出切換
- 3.6mm 固定鏡頭（可選 2.8mm）
- 智能紅外線最遠距離:30m
- IP67，DC12V

產品規格

型號	HAC-HDW1200TLN-A
攝像元件	1/2.7 inch CMOS
有效像素	1920（H）×1080（V），200 萬
掃描系統	逐行掃描
電子快門	PAL: 1/25s–1/100000s / NTSC: 1/30s–1/100000s
最低照度	0.02Lux/F1.85 , 30IRE, 0Lux IR on
紅外線距離	距離可達 30 米
IR 開 / 關控制	自動 / 手動
LEDs	1
平移/傾斜/旋轉	水平：0°~360°，傾斜：0°~78°，旋轉：0°~360°
鏡頭	
鏡頭類型	固定
安裝類型	M12
焦距	2.8 mm / 3.6 mm
最大光圈	F1.9
視野角度	2.8 mm: 119° x 101° x 54° (對角線 x 水平 x 垂直) 3.6 mm: 100° x 84° x 45° (對角線 x 水平 x 垂直)
對焦控制	固定
近焦距	2.8 mm: 0.5 m (1.7 ft) / 3.6 mm: 0.8 m (2.6 ft)

DORI 距離	鏡頭	偵測(m)	觀察(m)	辨識(m)	識別(m)
	2.8 mm	38.6 m (126.6 ft)	15.4 m (50.5 ft)	7.7 m (25.3 ft)	3.9 m (12.8 ft)
	3.6mm	49.7 m (163.1 ft)	19.9 m (65.3 ft)	9.9 m (32.5 ft)	5 m (16.4 ft)

影像	
解析度	1080P (1920×1080); 720P (1280×720); 960H (960×576/960×480)
張數	CVI: 1080P@25/30fps; 720P@25/30fps;720P@50/60fps; AHD: 1080P@25/30fps; 720P@25/30fps; TVI: 1080P@25/30fps; 720P@25/30fps;720P@50/60fps; CVBS: 960H
日夜切換	自動(ICR)
背光模式	BLC/HLC/DWDR
WDR	DWDR
增益控制	自動增益
雜訊抑制	2D降噪
白平衡	自動/手動
Smart IR	Yes

電子除霧	Yes
鏡相	關/開
隱私遮罩	關/開(8區,矩形)
認 證	
認證	CE (EN55032:2015, EN 61000-3-2:2014, EN 61000-3-3:2013, EN55024:2010+A1:2015, EN 55035:2017,EN50130-4:2011+A1:2014) FCC (CFR 47 FCC Part 15 subpartB, ANSI C63.4-2014) UL (UL60950-1+CAN/CSA C22.2 No.60950-1)
介 面	
聲音輸出	1通道 內置麥克風(-A)
影像輸出	CVI/TVI/AHD/CVBS選擇一種透過BNC輸出
電 源 / 環 境 / 外 觀	
電源供應	12V ±30% DC
輸出功率	Max 3.3W (12V DC, IR on)
工作環境	-40°C to +60°C (-40°F to 140°F); <95% (無冷凝)
儲存環境	-40°C to +60°C (-40°F to 140°F); <95% (無冷凝)
防護等級	IP67
殼	內芯：金屬+塑料； 蓋：塑料
尺寸	φ97.0 mm × 85.8 mm (φ3.82" × 3.38")
淨重	0.22 Kg (0.49 lb)
總重	0.28 Kg (0.62 lb)

產品尺寸

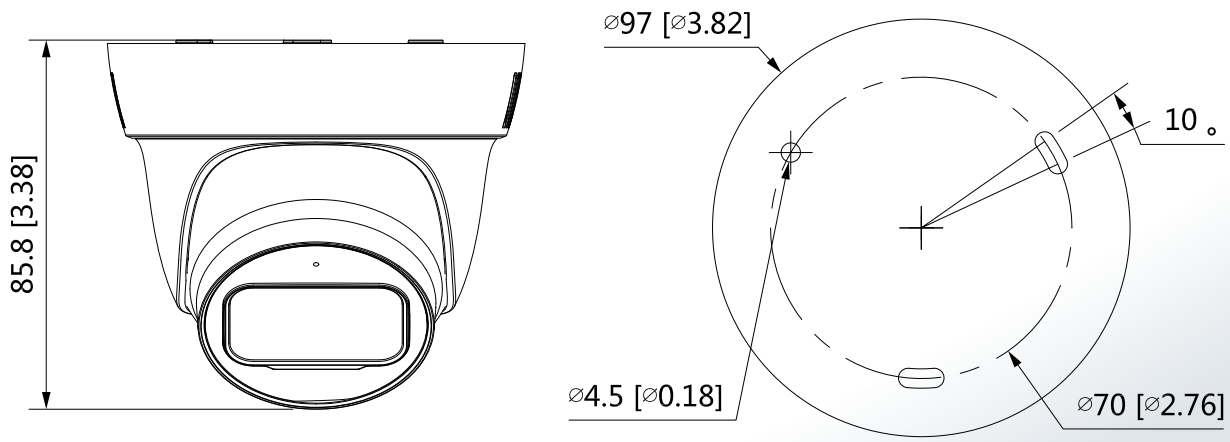

※型錄規格若與實機不符，以實機為準。
※本公司保留修改此規格之權利，修改後不另行通知，實際內容請隨時來電洽詢。

配 件

PFA13G
Junction Box

PFB205W
Wall Mount Bracket
(For use alone or with PFA152-E)

PFA152-E
Pole Mount Bracket
(For use with PFB204W)

PFA12A
Plastic Junction Box

PFA106
Mount Adapter (For use with PFB220C)

PFB220C
Ceiling Mount Bracket (For use with PFA106)

PFM800-E
Passive HDCVI Balun

PFM321D
12V 1A Power Adapter

PFM820
UTC Controller

PFM904
Integrated Mount Tester

安裝方式

壁掛安裝

PFB205W

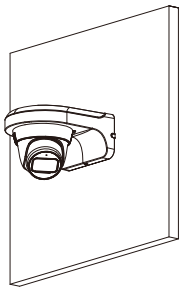

PFA12A

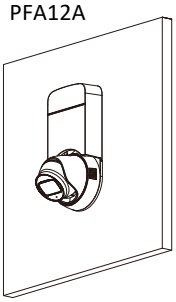

天花板安裝

PFA13G

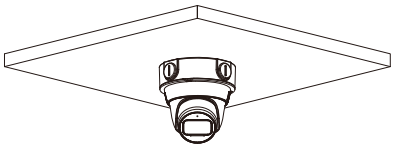

連接桿安裝

PFB205W+PFA152-E

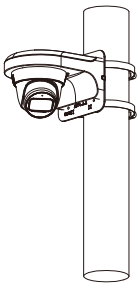

懸掛式安裝

PFA106+PFB220C

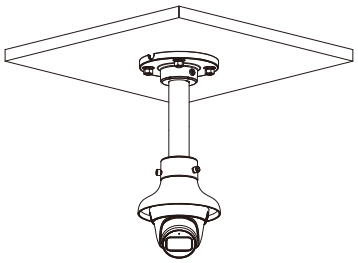

LINE@
加入好友

facebook
追蹤我們

訂單查詢、商品問題
最新活動消息不漏接！

聯順台北
235新北市中和區立德街148巷50號1樓
TEL ：(02)3234-9000
FAX：(02)3234-7700

聯順台中
402台中市南區高工南路81號
TEL ：(04)2262-6799
FAX：(04)2262-7098

聯順嘉義
600嘉義市台斗街65號
TEL ：(05)2753-359
FAX：(05)2753-259

聯順高雄
807高雄市三民區憲政路336號
TEL ：(07)2255-158
FAX：(07)2255-176